DETALIU ANOD GALVANIC

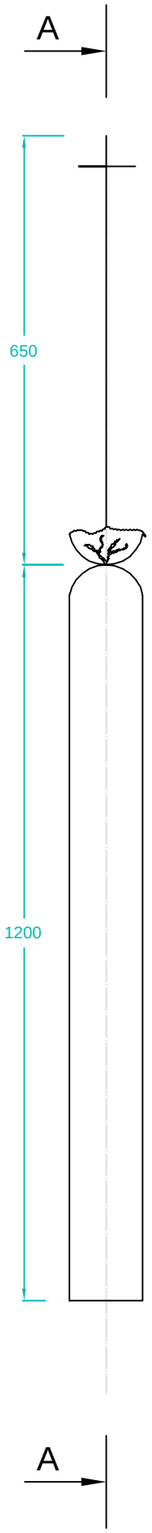

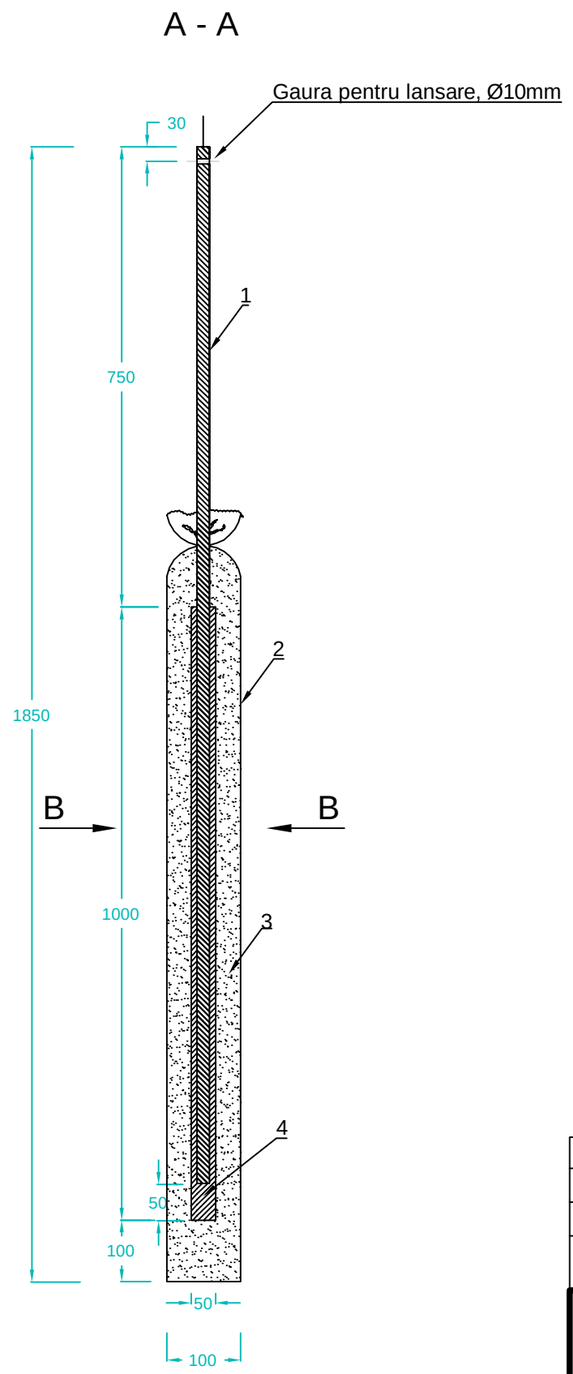

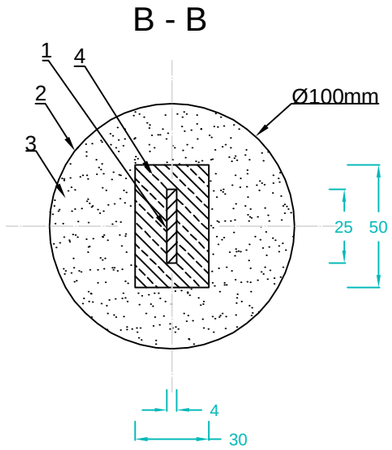

Amestecul regulator de coroziune este format din:
- bentonita 75%, STAS 2640-82
- gips 20%, STAS 5566-78
- sulfat de sodiu 5%.

Platbanda de conexiune electrica, barele de conexiune si imbinarile dintre acestea, precum si conexiunile dintre barele de conexiune si conductoarele electrice, se izoleaza prin acoperirea cu un strat de bitum de 2-4mm grosime.

Poz.	DENUMIRE	STAS	BUC.	MATERIAL	OBSERVATII
1	Bara de conexiune	STAS 908:90	1	otel zincat	banda 25 x 4 x 1700mm
2	Sac de ambalare	SR 6483-1:2008	1	fibre liberiene	
3	Amestec regulator de coroziune	STAS 2640:82 STAS 5566:78			
4	Masa activa	SR EN 1179:2006	1	zinc 99,99%	

Verificator/ Expert	Nume	Semnatura	Cerinta	Referat / Expertiza Nr. / Data

S.C. SNIF PROIECT S.A. Targoviste Numar de inmatriculare J15/925/2005				Beneficiar: CONPET S.A. PLOIESTI	Pr. nr. 354/2018
Specificatie	Nume	Semnatura	Scara:	"A: Inlocuire tronson de conducta de titei Ø10 3/4" F1 Ticleni-Ploiesti, in zona localitatii Scaiosi, in teritoriul administrativ al comunei Orlesti, judetul Valcea - 300m, de la S.P.C. Scaiosi in continuare, pana la limita de Est a fermei zootehnice si B: Inlocuire tronson de conducta de titei Ø10 3/4" F2 Orlesti-Ploiesti (Rafinaria Brazi), in zona localitatii Scaiosi, in teritoriul administrativ al comunei Orlesti, judetul Valcea - 300m, de la ventil de sectionare situate in dreptul S.P.C. Scaiosi in continuare, pana la limita de Est a fermei zootehnice"	Faza PT+CS+DE
Sef proiect	Ing. Costea Paul				
Desenat	Ing. Radu Florin		Data: 2018	Anod galvanic pentru protectie catodica si legare la pamant	Pl. nr. PC 01-12
Proiectat	Ing. Costea Paul				